AC Kompaktventilatoren ø 200

AC compact fans ø 200



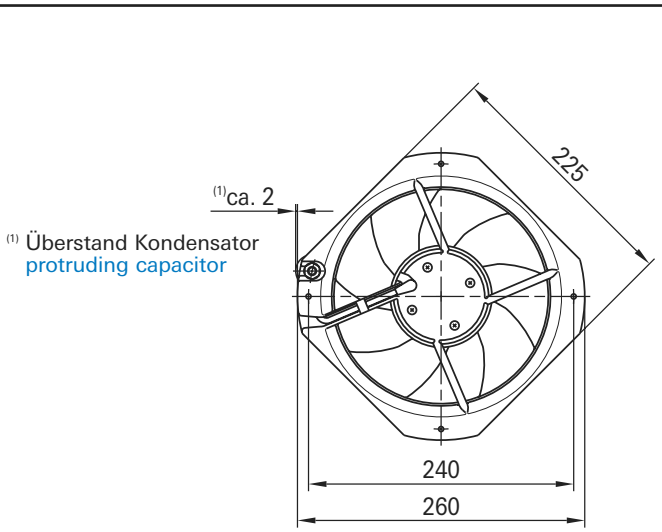

(1) Überstand Kondensator
protruding capacitor

Typ / type	Motor / motor	Förderrichtung / dir. of air flow
W2E 200-HH	M2E 068 -BF	"V" →

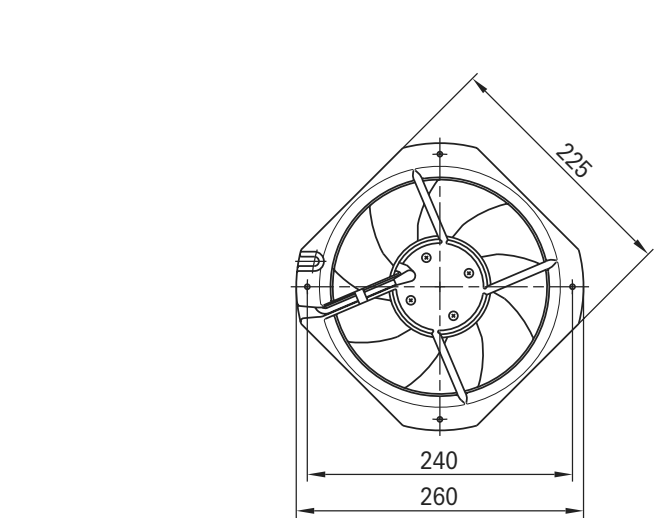

Typ / type	Motor / motor	Förderrichtung / dir. of air flow
W4S 200-HH	M4S 068 -BF	"V" →

Typ **type**	Spannung voltage	Frequenz frequency	Luftfördermenge air volume	Drehzahl speed	Leistungsaufnahme power input	Stromaufnahme current draw	Kondensator capacitor	Geräuschpegel noise level	Einsetzbar bis operating up to	Zul. Umgeb.temp. perm. amb. temp.	Masse ca. approx. mass
	VAC	Hz	m³/h	min⁻¹	W	A	µF/VDB	dBA	Pa	°C	kg
W2E 200 -HH86-01	115	50 60	925 1030	2550 2800	64 80	0,58 0,70	5,0 / 220 5,0 / 220	59 61	100 120	60 65	2,0
W2E 200 -HH38-01	230	50 60	925 1030	2550 2800	64 80	0,29 0,35	1,5 / 400 1,5 / 400	59 61	100 120	60 65	2,0
W4S 200 -HH04-01	230	50 60	455 520	1370 1570	30 28	0,22 0,19	--- ---	43 46	50 50	70 75	2,0

Änderungen vorbehalten
subject to alterations

ebm MOTOREN VENTILATOREN

Material **material**	Gehäuse: Aluminium Druckguss Lüfterrad: Stahlblech, auf den Rotor geschweißt und schwarz einbrenn-lackiert	housing: die-cast aluminium impeller: sheet steel, welded onto rotor and stove-enamelled in black
Lagerung **bearings**	wartungsfreie Kugellager	maintenance-free ball bearings
Drehrichtung **direction of rotation**	linksdrehend, auf Rotor gesehen	counter-clockwise, seen on rotor
Förderrichtung **direction of air flow**	"V", über Streben blasend	"V", blowing over struts
Elektrischer Anschluss **connection leads**	W2E 200 - mit Kondensator auf Klemmleiste verdrahtet; W4S 200 - Klemmleiste	W2E 200 - wired with capacitor on terminal strip; W4S 200 - terminal strip
Motorschutz **motor protection**	eingebauter Temperaturwächter	integrated thermal monitor
Zulassungen **approvals**	UL, VDE, CSA, Œ	UL, VDE, CSA, Œ

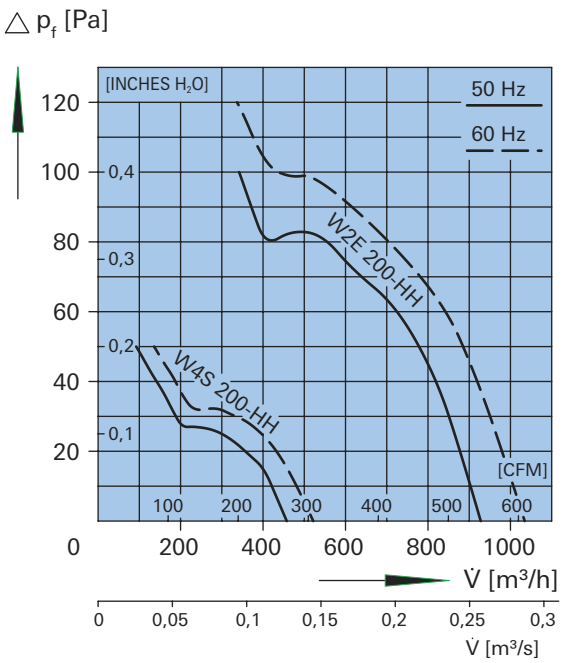

Schutzgitter
guard grille
S./p. 267